HC31 / HC32系列 - 傳統型有接點式

■ 系統構成

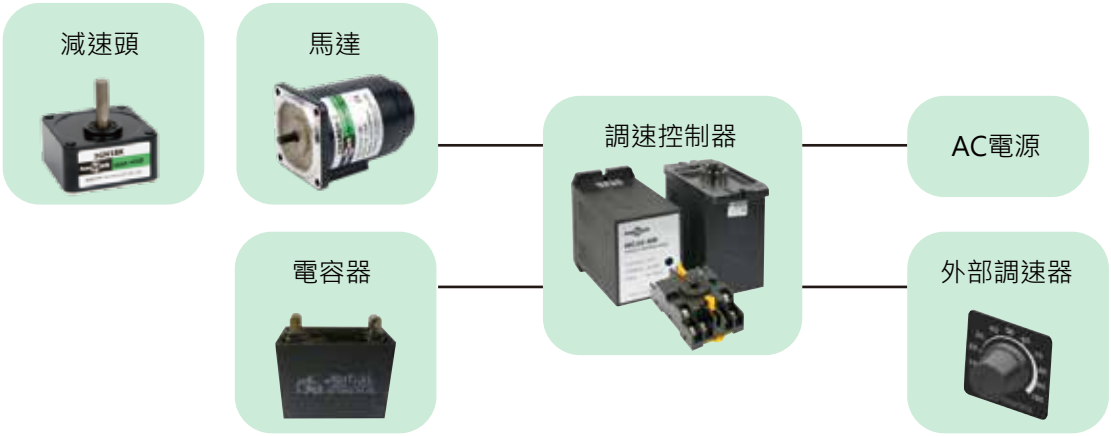

緩慢啟動．減速功能：HC31-SSD / HC32-SSD
可接外部調速器或外部電壓調速
DC 0~5V：HC31A / HC32A / HC31-SSD / HC32-SSD
DC 0~10V：HC31-HR / HC32-HR
高應答功能：HC31-HR / HC32-HR

■ 規格

產品型號	HC31A HC32A	HC31-SSD HC32-SSD	HC31-HR HC32-HR
電源輸入	單相110V±10%．50/60Hz (HC31系列) 單相220V±10%．50/60Hz (HC32系列)		
電流	3A		
調速範圍	50Hz：90~1400r/min 60Hz：90~1600r/min		
馬達輸出功率	90W以下		
加減速時間	-	MAX：15秒以下 MIN：1秒以下	-
應答時間	-	-	0.5秒
尺寸(mm)	93(L)×50.5(W)×81(H)		
使用環境溫度	0～40℃(無結凍)		
使用環境濕度	85%RH以下(無結露)		

■ 尺寸圖 (單位：mm)

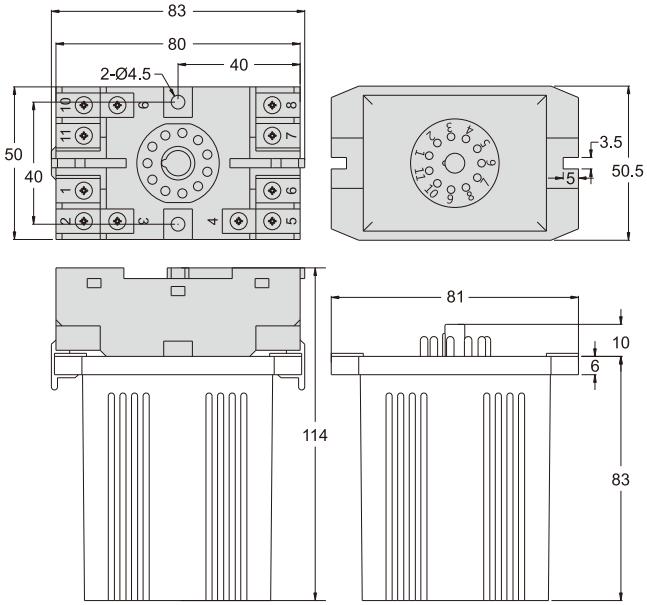

■ 連接與運轉

單方向運轉/變速/瞬間停止

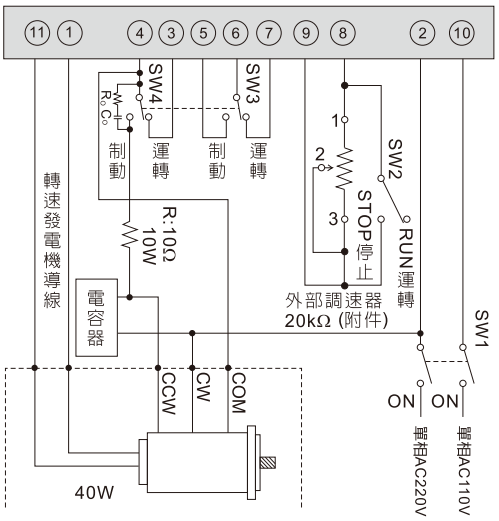
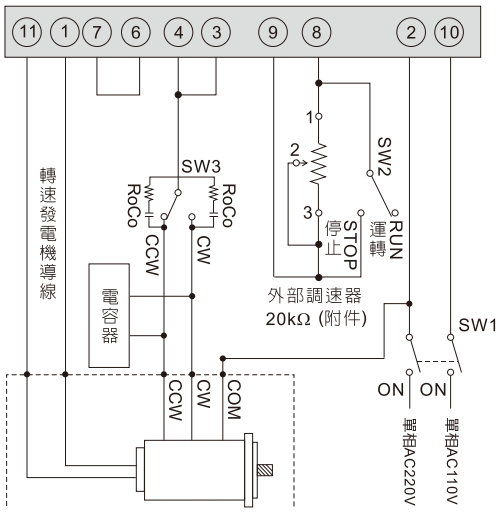
正逆運轉